בריכות שחיה פרטיות
כפר הנגיד 76875
טל. 08- 9439076
פקס. 08-9421248

הפרט להתרשמות בלבד
אינו לבצוע!
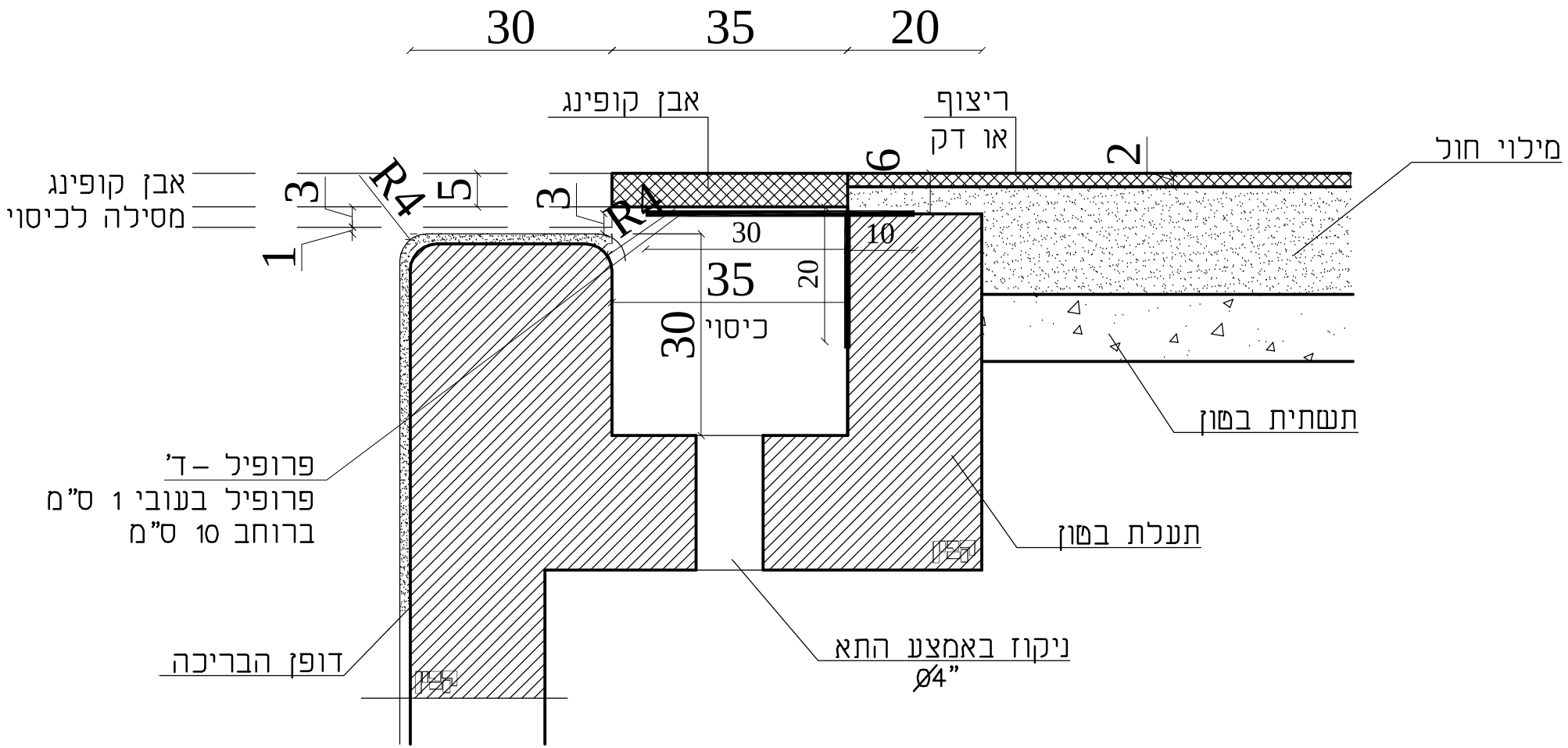
חתך תא כיסוי
בריכת בטון